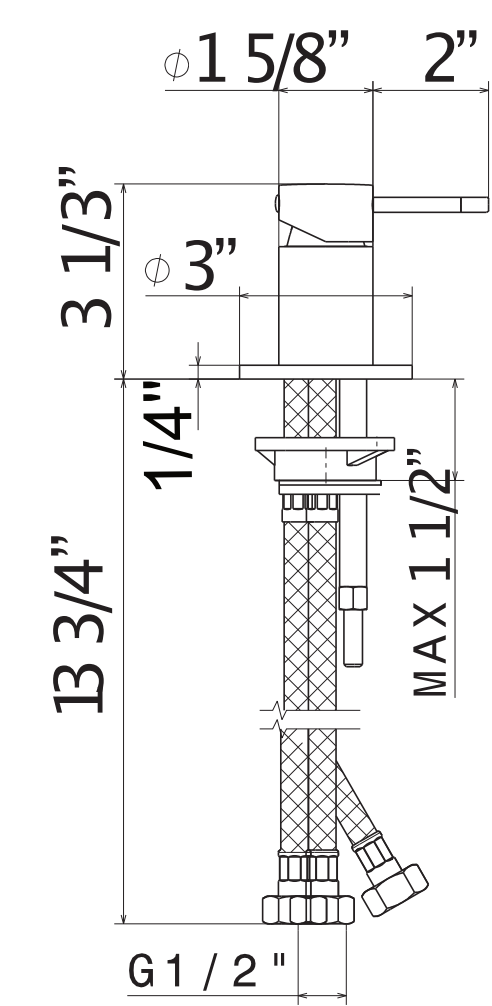
⌀1 5/8”
2”
3 1/3”
⌀ 3”
1/4"
13 3/4”
MAX 1 1/2”
G1 / 2 "