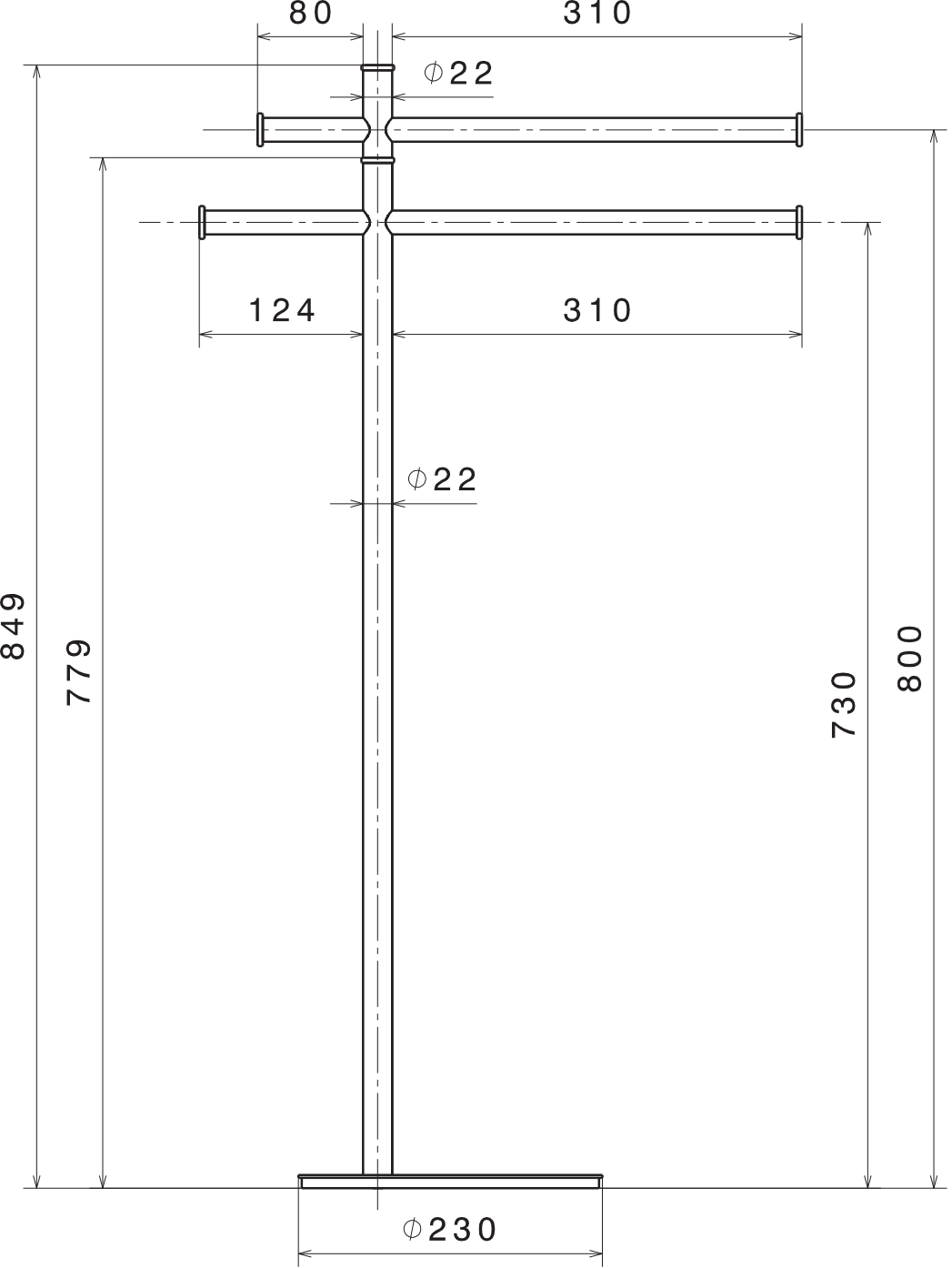
80
310
φ22
124
310
φ22
849
779
730
800
φ230

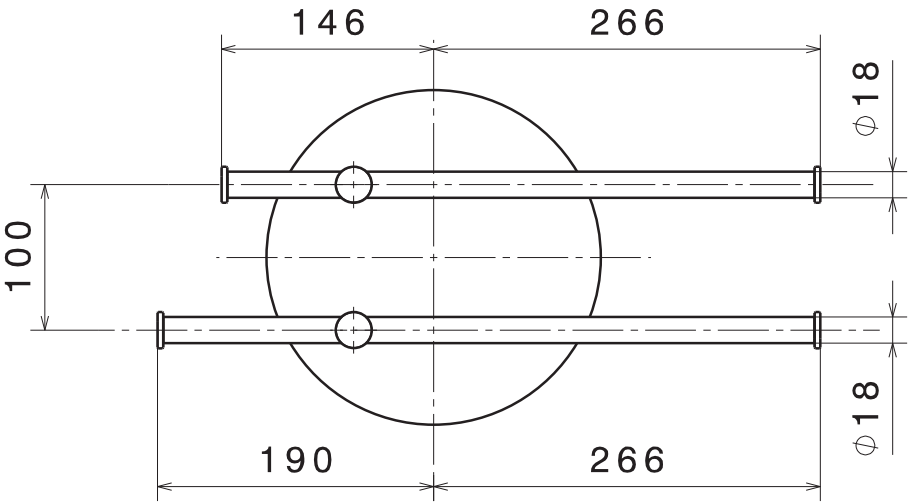
146
266
φ18
100
φ18
190
266